密级：秘密

文件编号：D00-000000

需求规格说明书

需求规格
（东软颐养中心）

版本：1.0.0-0.0.0

2024-10-30

东软睿道教育信息技术有限公司
(版权所有，翻版必究)

更改履历

序号	版本	更改时间	更改人	更改章节	状态	更改描述
1	V1.0	xxx-x-xx	xx		新建	
3						

状态：新建、增加、修改、删除。

目　录

1 引言 1
1.1 目的 1
1.2 背景 1
2 任务概述 2
2.1 目标 2
3 需求规定 3
3.1 非功能性需求 3
3.2 功能性需求 3
3.3 角色说明 3
4 系统环境 4
4.1 开发环境 4
4.2 运行环境 4
5 具体功能需求 6
5.1 系统管理员功能需求 6
5.2 健康管家（护工）功能需求 10
6 用例图 11
7 业务流程图 13
8 泳道图 14
9 页面原型设计 15
9.1 管理员 15
9.1.1 床位管理 15
9.1.2 护理管理 17
9.1.3 健康管家 21
9.1.4 客户管理 24
9.1.5 用户管理 26
9.2 健康管家（护工） 27
9.2.1 健康管家 27
9.2.2 客户管理 29
10 接口设计 29

1 引言

1.1 目的

本文档是根据颐养中心的工作流程进行充分调研和整理出来的，描述最终用户在本系统中对于老人在办理入住、退住、健康管家、护理管理等处理流程和业务需求的文档。本文档的主要目的一方面是指导学员了解最终的业务需求，另一方面是作为后续开发设计的业务需求指导文档。

1.2 背景

随着全球人口结构的变化，老龄化趋势日益明显。以中国为例，老年人口数量不断增加，占总人口的比例持续上升。根据国家统计局的数据，老年人口的养老需求也日益多样化和复杂化。东软颐养中心项目的出现，旨在为老年人提供一个集居住、医疗、娱乐、康复等多种服务于一体的综合性养老场所，满足老年人在生活照料、健康护理、精神慰藉等方面的需求。

现代社会的发展使得家庭结构发生了深刻变化，核心家庭逐渐成为主流，传统的家庭养老模式面临着巨大的挑战。年轻一代面临着工作压力大、生活节奏快等问题，难以兼顾对老年人的照顾。此外，一些老年人的子女可能因工作、学习等原因在外地生活，无法在身边照顾老人。东软颐养中心可以为这些老年人提供专业的养老服务，减轻家庭的养老负担。

2 任务概述

2.1 目标

本项目旨在依托东软集团在信息技术、医疗健康领域的深厚积累，打造一个标杆性的智慧化、高品质养老服务综合体。其核心目标体系如下：重塑长者生活体验与尊严，提升长者生活品质与幸福感，提供安全、舒适、便捷的居住环境，满足长者个性化生活需求，促进长者身心健康，延缓功能退化；构建高效、可持续的服务体系，建立标准化、精细化的服务流程：制定覆盖生活照料、餐饮服务、健康管理、文娱活动、后勤保障等各环节的服务标准与操作规范，利用智能化平台实现床位、人力、物资、能耗等资源的动态管理和优化配置，降低运营成本；承担社会责任，助力老龄事业发展，积极响应国家应对人口老龄化的战略部署，为解决社会养老问题提供东软方案，推动养老服务理念和技术的升级，提升区域乃至全国的养老服务水平。

3 需求规定

3.1 非功能性需求

（1）完全的浏览器在线操作模式，无需安装、操作方便，具有良好的系统扩充能力；

（2）可扩展性，后续可拓展如用药管理、健康档案、护士站等功能

3.2 功能性需求

功能性需求表，如下表 3-1 所示：

表 3-1 功能性需求表

模块分类	模块名称	需求名称	开发任务名称
东软颐养中心	客户管理	入住登记	客户的入住信息和床位信息登记
		退住登记	客户退住申请和审批
		外出登记	客户外出申请和审批
	床位管理	床位示意图	床位整体使用信息
		床位管理	床位调换和床位使用详情信息
	护理模块	护理项目	设置护理项目内容
		护理级别	定义级别和护理项目配置
		客户护理设置	设置客户护理级别
		护理记录	客户的护理记录
	健康管家	设置服务对象	设置客户与健康管家关系
		服务关注	客户购买的护理服务信息和购买服务
		日常护理	健康管家对客户的日常护理信息录入
	用户管理	基础信息维护	用户

3.3 角色说明

系统管理员、健康管家(护工)

4 系统环境

4.1 开发环境

系统开发环境表，如下表 4-1 所示：

表 4-1　系统开发环境表

数据库	使用语言或技术	MySQL
	开发工具	MySQL Navicat Lite for MySQL
前端工程	使用语言或技术	Vue3+ Vue-cli Axios Element-Plus Vuex
	开发工具	NPM HBuilderX
服务器端工程	使用语言或技术	Spring Boot MyBatis-Plus Swagger JWT
	开发工具	Maven IntelliJ IDEA

4.2 运行环境

系统运行环境表，如下表 4-2 所示：

表 4-2　系统开发环境表

数据库服务器	主机类型	私有部署/云服务器 X64
配置信息	硬件配置	CPU：16Core 3.0GHz 以上 RISC CPU 或 4* Intel E7-4850v4（16Core，40M Cache，2.1GHz）及以上
		内存：256GB
		内置硬盘：2*600GB RAID1
		网络：千兆
	软件	操作系统：Linux CentOS 7
		数 据 库：MySQL

应用服务器	主机类型	私有部署/云服务器 X64
配置信息	硬件配置	CPU：1 Core CPU
		内存：2G
		内置硬盘：40GB
		网络：2M
	软件	操作系统：Linux CentOS 7
浏览器端环境	主机类型	个人 PC X64
配置信息	硬件配置	cpu:8 核
		内存：8 G
		网络：外网 1M 以上速率
	软件	谷歌浏览器
		操作系统：window10 x64

5 具体功能需求

5.1 系统管理员功能需求

系统管理员功能需求表，如下表 5-1 所示：

表 5-1　系统管理员功能需求表

功能		描述
登录		系统管理员通过“东软颐养中心”程序，输入自己的登录编码、登录密码进行登录。 附录：系统管理员属于公司员工，不能自己注册。系统管理员管理由后台录入，初始设置 3 个管理员 admin、admin1、admin2,密码与账号相同
主菜单： 客户管理	入住登记	（1）查询客户信息数据列表（默认查询自理老人），老人类型包括： 1） 自理老人：没有配置护理项目的客户 2）护理老人：配置有护理项目的客户 根据客户姓名（模糊查询）、老人类型多条件组合查询特定的客户信息列表。 （2）登记客户入住信息。 1）登记信息至少包含：客户姓名、年龄、性别、身份证号、血型、家属、联系电话、楼栋、房间号、床位号、入住时间、合同到期时间 2）合同到期时间不能小于入住时间 3）年龄根据出生日期自动计算 4）房间号：获取所有楼层的房间号，下拉列表分组选择 5）床位号：根据选择的房间号联动获取房间内的空闲床位 （3）删除客户信息。 1）客户信息逻辑删除（隐藏） 2）修改当前客户的床位状态为空闲 3）床位使用详情信息逻辑删除（客户可能存在多个床位使用记录，但只会有一条记录是显示的，因此只隐藏当前显示的使用记录） （4）修改客户信息 1）如果合同到期时间发生改变，更新用户当前生效的床位信息的退住时间为改变的合同日期 附录：楼栋信息不进行维护，固定 606
	退住登记	（1）管理员浏览和审核退住登记信息 （2）管理员查询客户退住登记信息列表 根据客户名字（模糊查询）查客户退住登记信息列表 （3）对客户的退住申请进行审核，如果申请的退住类型是正常退住或

		死亡退住，审核通过时需要修改当前客户正在使用的床位状态为“可用” 附录：退住类型包括正常退住、死亡退住和保留床位,审核情况包括：通过、不通过，审批时生成审批时间和审批人
	外出登记	（1）管理员浏览和审核外出登记信息 （2）管理员查询客户外出登记信息列表 （3）根据客户姓名(模糊)查询客户外出登记信息列表 （4）对客户的外出申请进行审核，审核通过时需要修改当前客户正在使用的床位状态为“外出” 附录：审核情况包括：通过、不通过，审批时生成审批时间和审批人
主菜单： 床位管理	床位示意图	（1）统计总床位数和床位的空闲、外出、有人的数量 （2）根据楼层（默认第一层）查询房间列表信息及每个房间的床位列表信息
	床位管理	（1）查询客户床位使用详情信息（默认查询客户正在使用的），一个客户有多个床位使用详情，但只有一个正在使用，使用状态包括： 1）正在使用：客户当前生效的床位详情 2）使用历史：客户失效的床位详情 根据客户姓名（模糊查询）、入住日期、使用状态多条件组合查询床位使用详情列表 （2）修改床位详情：只能修改床位使用的结束时间 （3）床位调换：管理员可以根据客户要求进行床位调换，只能是当天调换当天办理 1）只能调换到空闲的床位 2）删除客户旧床位详情信息(更改为失效)床位使用结束时间为当前日期 3）添加新床位记录的记录，入住时间为当前日期 4）修改旧床位的状态为空闲，修改新床位的状态为有人 5）修改客户信息包括：新房间号、 新床位号、楼号 6）房间号：获取所有楼层的房间号，下拉列表分组选择 7）床位号：根据选择的房间号联动获取房间内的空闲床位 附录：楼栋信息不进行维护，固定 606
主菜单： 护理管理	护理级别	（1）查询护级别目信息列表（默认查询启用状态），护理级别状态括：启用、停用，可根据状态进行动态查询 （2）修改护理级别：只能修改其状态 （3）添加护理级别：添加信息包含护理级别名称和状态

		（4）护理项目配置：管理员可以选中某个护理级别对其配置对应的护理项目 1）查询当前级别已配置的护理项目列表，可对当前级别下的护理项目进行移除操作 2）查询所有启用状态下的护理项目,不在当前级别的护理项目可选中添加到当前级别中
	护理项目	（1）查询护理项目信息列表（默认查询启用状态），护理项目状态括：启用、停用 根据护理项目状态、护理项目名称（模糊）多条件组合查询护理项目信息列表 （2）添加护理项目：添加信息包括编号、名称、价格、状态、执行周期、执行次数、描述 （3）修改护理项目：对护理项目信息进行修改 如果状态修改为停用需要直接剔除护理级别项目列表中的对应的记录，保证列表中的项目都是可用状态 （4）护理项目逻辑删除(隐藏)： 查询当前护理项目是否在护理级别项目列表中,如果在就需要进行剔除 附录：护理项目的移除和停用不能影响到客户已有的护理项目
	客户护理设置	（1）管理员查询客户信息列表 根据客户名字(模糊)查询客户信息列表 （2）设置护理级别：管理员可以选中某个客户对其进行护理级别的设置 1）下拉选择护理级别，展示选中级别中的所有护理项目 2）修改客户的护理级别 3）批量给用户添加护理项目,添加信息必须包含购买服务日期（当前系统时间）、购买数量（默认为 1）、服务到期日期（默认 3 个月到期） （3）移除护理级别：移除客户护理级别级联移除用户当前级别的护理项目 1）更新客户级别为 null 2）删除客户在当前级别的所有护理项目详情信息 附录： 有护理级别的的客户才能移除护理级别，没有护理级别的客户才能够设置护理级别；

		如果需要更改护理级别，需要先移除再重新设置 ； 护理级别的移除会移除客户所有当前级别的护理项目，因此需要谨慎操作
	护理记录	（1）管理员查询客户信息列表 根据客户名字（模糊）查询客户信息列表 （2）管理员选中某个客户查询其护理记录信息 （3）管理员可对护理记录进行移除（隐藏）
主菜单： 健康管家	设置服务对象	（1）管理员查询健康管家 根据管家名字（模糊）查询管家信息列表 （2）设置服务对象：管理员选中管家设置服务客户，给没有健康管家的客户配置管家，一个管家可以服务多个客户，一个客户只能有一个管家 1）查询无管家客户信息，可根据客户名称（模糊）查询，选中某个客户后将其添加到当前管家的服务客户列表中 2）查询当前管家的服务客户列表，可移除服务的客户 附录：如果需要更换管家，可以找到客户对应的管家，将其移出当前管家的服务列表，然后重新选择管家，移除操作不会影响到护理记录信息
	服务关注	（1）管理员查询客户信息列表 根据客户名字（模糊）查询客户信息列表 （2）管理员选中某个客户可以查询该客户已购买的护理服务项目列表，列表中包含服务项目的状态（到期、欠费、数量正常、未到期），对服务进行关注（监控数量和服务到期时间） 1）续费：管理员可以按照客户要求对护理项目进行续费操作，必须包含的数据：总数量和服务到期时间，总数量=原有数量+新增数量 2）移除：管理员可以按照客户要求对护理项目进行移除操作，移除后客户将不再享有对应的服务，因此需要谨慎操作 （3）购买护理项目：管理员选中某个客户，可以给其配置护理项目 1）查询护理项目列表，可根据护理项目名（模糊）查询 2）选中护理项目后添加到已选护理项目，只能选中当前客户未有的护理项目，在已选护理项目列表中添加数量（默认 1）和服务到期时间（默认当前日期），保存后生效
主菜单： 用户管理	基础数据维护	（1）查询系统用户、角色列表信息 （2）对配置用户角色和基础信息进行维护 附录：录入员工信息时密码默认设置为手机号码后 6 位

5.2 健康管家（护工）功能需求

健康管家（护工）需求表，如下表 5-2 所示：

表 5-2　系统管理员功能需求表

<table>
<tr><th colspan="2">功能</th><th>描述</th></tr>
<tr><td colspan="2">登录</td><td>健康管家通过“东软颐养中心 ”程序，输入自己的登录编码、登录密码进行登录。
附录：健康管家属于养老院员工，不能自己注册。健康管家由系统管理员统一管理</td></tr>
<tr><td rowspan="2">主菜单：
健康管家</td><td>日常护理</td><td>（1）健康管家查询自己服务的客户信息列表
根据客户名称(模糊)查询客户信息列表
（2） 日常护理：健康管家对客户进行日常护理，生成护理记录
1）选中某个客户，查询该客户所有的护理项目，可看到该客户的护理项目状态信息
2）选中客户中的某个项目进行护理，添加护理记录，记录中必须包含护理时间、护理数量
3）生成护理记录会同时更新客户该项目的护理数量</td></tr>
<tr><td>服务对象
护理记录</td><td>（1）健康管家查询自己服务的客户信息列表
根据客户名称(模糊)查询客户信息列表
（2）护理记录查询：选中某个客户可查询出该客户的护理记录信息，并且可对记录进行移除（隐藏）</td></tr>
<tr><td rowspan="2">主菜单：
客户管理</td><td>外出申请</td><td>（1）健康管家可以为自己服务的客户提出外出申请
（2）健康管家查询自己服务的客户信息列表
选中某个客户可以添加外出登记申请，登记必须包含外出事由、外出时间、预计回院时、审批状态(默认已提交)
（3）健康管家查询自己服务的客户外出申请信息列表
1）根据客户名字(模糊)查询客户外出申请信息列表
2）老人回院后需要登记回院时间</td></tr>
<tr><td>退住申请</td><td>（1）健康管家可以为自己服务的客户提出退住申请
（2）健康管家查询自己服务的客户信息列表
选中某个客户可以添加退住办理申请，登记必须包含退住类型、退住原因、退住时间、审批状态(默认已提交)
（3）健康管家查询自己服务的客户退住申请信息列表
根据客户名字(模糊)查询客户退住申请信息列表</td></tr>
</table>

6 用例图

系统总用例图，如图 6-1 所示：

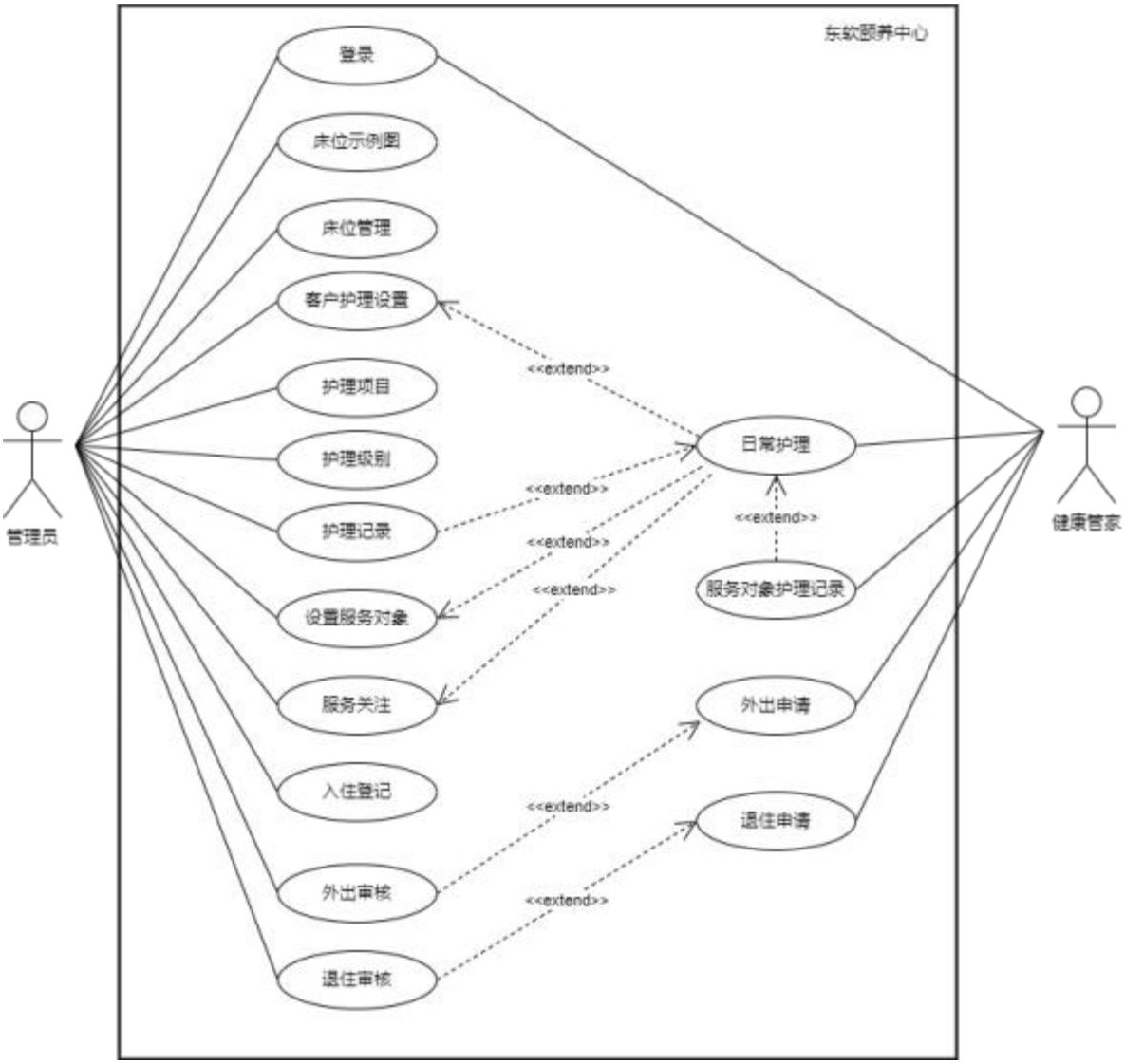

图 6-1　系统总用例图

管理员用例图：

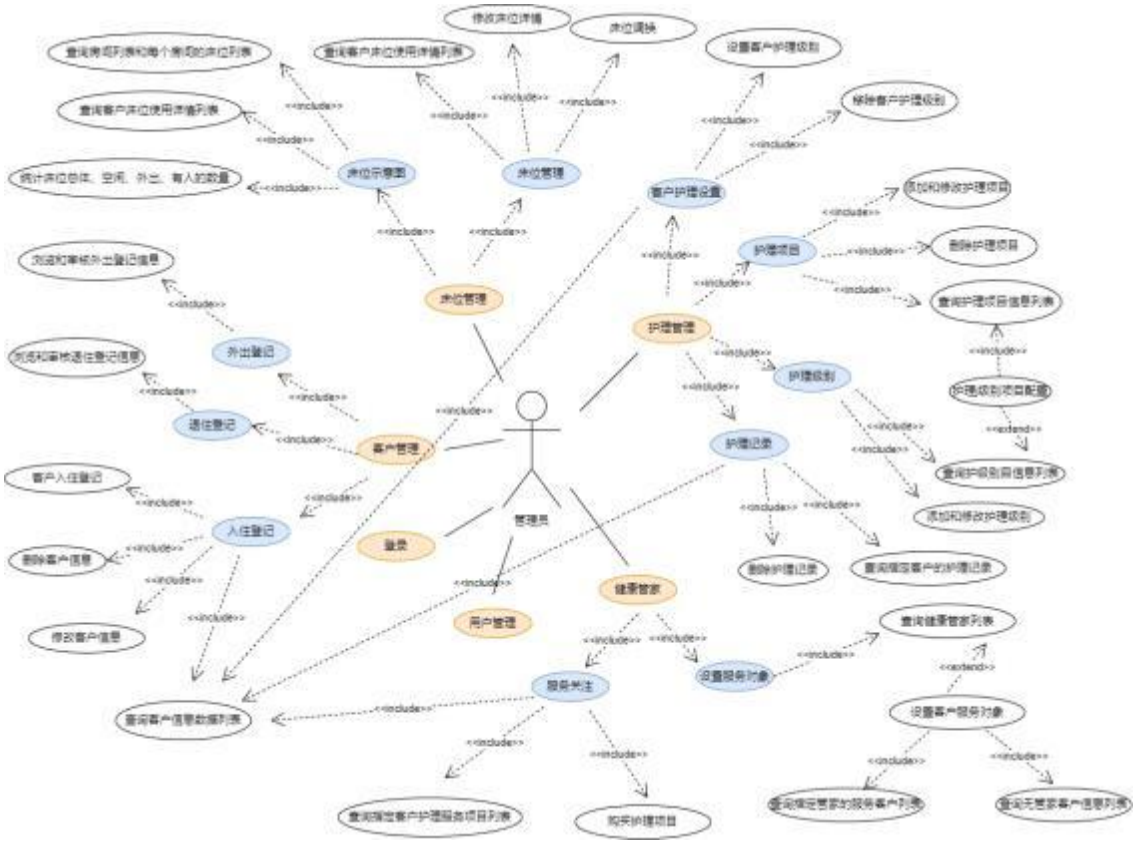
修改床位详情
床位调换
查询房间列表和每个房间的床位列表
查询客户床位使用详情列表
设置客户护理级别
查询客户床位使用详情列表
移除客户护理级别
统计床位总体、空闲、外出、有人的数量
床位示意图
床位管理
客户护理设置
添加和修改护理项目
护理项目
删除护理项目
浏览和审核外出登记信息
床位管理
查询护理项目信息列表
护理管理
外出登记
审核和审核退住登记信息
护理级别
护理级别项目配置
退住登记
客户管理
管理员
护理记录
查询护理级别信息列表
客户入住登记
入住登记
登录
删除护理记录
查询指定客户的护理记录
删除客户信息
健康管家
添加和修改护理级别
用户管理
查询健康管家列表
修改客户信息
设置服务对象
服务关注
设置客户服务对象
查询客户信息数据列表
查询指定管家的服务客户列表
查询无管家客户信息列表
查询指定客户护理服务项目列表
购买护理项目

健康管家用例图：

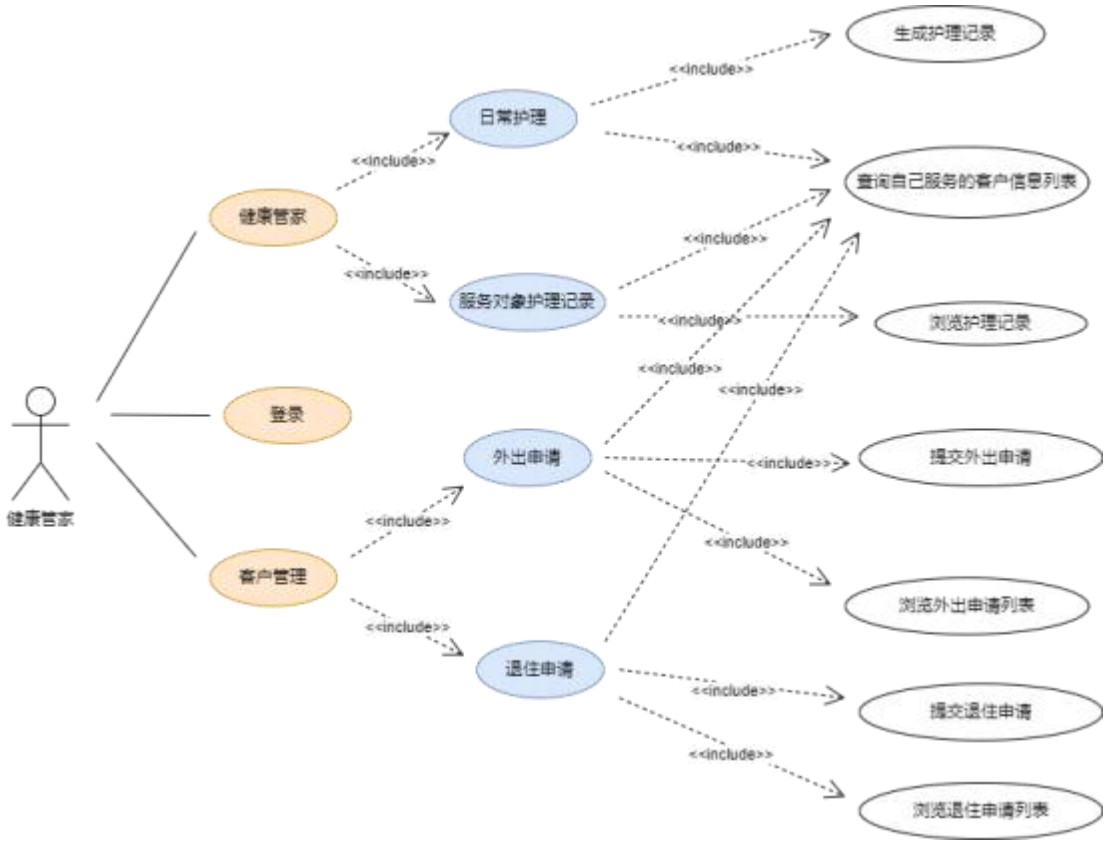
生成护理记录
日常护理
健康管家
查询自己服务的客户信息列表
服务对象护理记录
浏览护理记录
登录
外出申请
提交外出申请
客户管理
浏览外出申请列表
退住申请
提交退住申请
浏览退住申请列表
健康管家

7 业务流程图

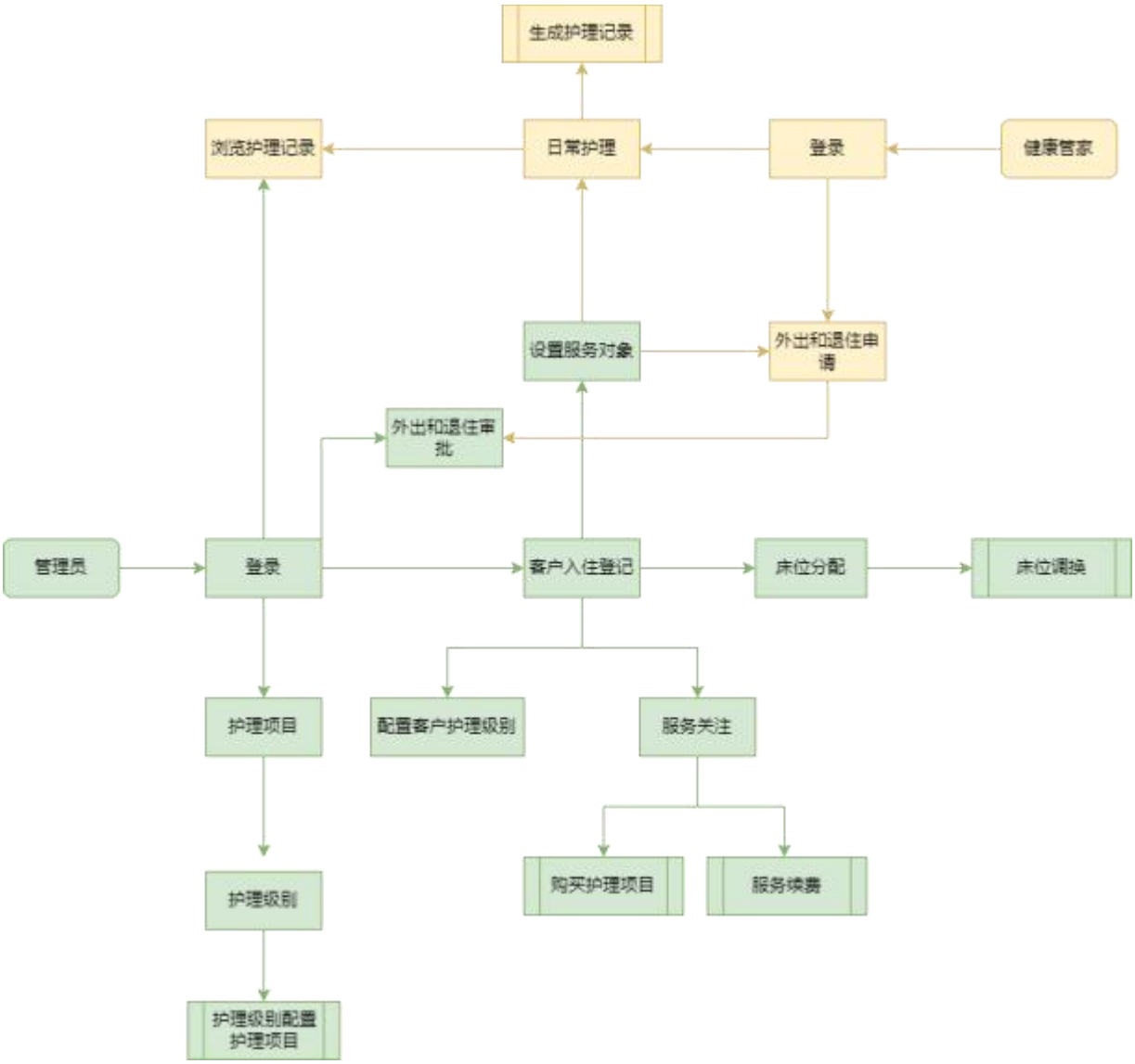
生成护理记录
浏览护理记录
日常护理
登录
健康管家
设置服务对象
外出和退住申请
外出和退住审批
管理员
登录
客户入住登记
床位分配
床位调换
护理项目
配置客户护理级别
服务关注
购买护理项目
服务续费
护理级别
护理级别配置护理项目

8 泳道图

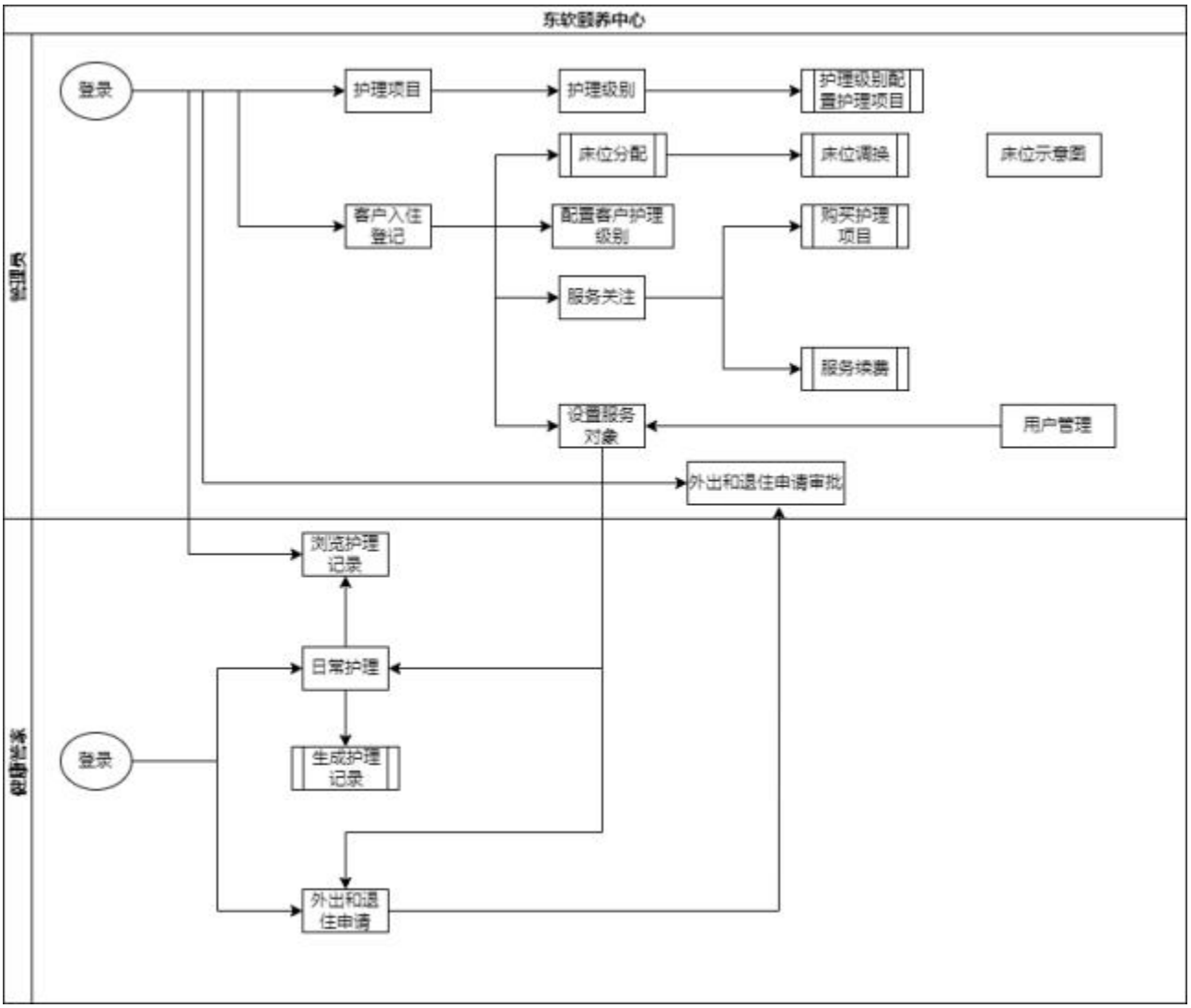
东软颐养中心
管理员
登录
护理项目
护理级别
护理级别配置护理项目
床位分配
床位调换
床位示意图
客户入住登记
配置客户护理级别
购买护理项目
服务关注
服务续费
设置服务对象
用户管理
外出和退住申请审批
健康管家
浏览护理记录
日常护理
登录
生成护理记录
外出和退住申请

9 页面原型设计

9.1 管理员

9.1.1 床位管理

图 1 床位示意图

东软颐养中心
logo
admin
床位示意图
床位管理
入住登记
护理记录
外出登记
姓名:
入住日期:
elementplus日期控件
查询
正在使用
使用历史
序号
客户姓
xx
xx
修改
ElementPlus分页
修改信息
客户姓名:
毛兰英
性别:
女
床位详情:
606#2001-1
床位使用起始日期
2023-11-30
床位使用结束日期:
2028/11/16(时间控件)
保存
取消
床位管理
床位示意图
床位管理
客户管理
入住登记
外出登记
退住登记
护理管理
护理级别
护理项目
客户护理设置
护理记录
健康管家
设置服务对象
服务关注
用户管理
基础数据维护

图 2　床位管理

9.1.2 护理管理

东软颐养中心
logo
admin
床位示意图
床位管理
入住登记
护理记录
外出登记
添加
启用
停用
序号
护理级别
状态
操作
1
一级
启用
修改
护理项目配置
2
二级
停用
添加/编辑(同一个模态框)
护理级别:
状态:
启用
保存
取消
床位管理
床位示意图
床位管理
客户管理
入住登记
外出登记
退住登记
护理管理
护理级别
护理项目
客户护理设置
护理记录
健康管家
设置服务对象
服务关注
用户管理
基础数据维护

东软颐养中心
logo
admin
床位示意图
床位管理
入住登记
护理记录
外出登记
添加
启用
停用
序号
护理级别
状态
操作
1
一级
启用
修改
护理项目配置
2
二级
停用
修改
护理项目配置
床位管理
床位示意图
床位管理
客户管理
入住登记
外出登记
退住登记
护理管理
护理级别
护理项目
客户护理设置
护理记录
健康管家
设置服务对象
服务关注
用户管理
基础数据维护

图 3　护理级别

图 4 护理记录

东软颐养中心
logo
admin
床位示意图
床位管理
入住登记
护理记录
外出登记
护理项目名称
查询
添加
启用
停用
序号
编号
名称
价格
执行周次
执行次数
描述
状态
操作
1
HLXM0001
吸氧
60元/次
每天
2
启用
修改
删除
2
HLXM0002
协助服药
免费
每天
3
启用
修改
删除
ElementPlus分页插件显示
床位管理
床位示意图
床位管理
客户管理
入住登记
外出登记
退住登记
护理管理
护理级别
护理项目
客户护理设置
护理记录
健康管家
设置服务对象
服务关注
用户管理
基础数据维护

东软颐养中心
logo
admin
床位示意图
床位管理
入住登记
护理记录
外出登记
护理项目名称
查询
添加
启用
停用
序号
编号
名称
价格
执行周次
执行次数
描述
状态
操作
1
HLXM0001
吸氧
60元/次
2
HLXM0002
协助服药
免费
ElementPlus分页插件显示
添加/编辑(同一个模态框)
编号:
名称:
价格:
执行周期:
启用
执行次数:
描述:
状态:
启用
保存
取消
床位管理
床位示意图
床位管理
客户管理
入住登记
外出登记
退住登记
护理管理
护理级别
护理项目
客户护理设置
护理记录
健康管家
设置服务对象
服务关注
用户管理
基础数据维护

图 5　护理项目

东软颐养中心
logo
admin
床位示意图
床位管理
入住登记
护理记录
外出登记
客户姓名
查询
序号 客户姓名 年龄 性别 房间号 床号 所属楼房 联系电话 护理级别 操作
1 孙瑞英 68 女 2012 2012-1 606 18167564213 二级 移除护理级别
2 张帆 77 女 1014 1014-1 606 17745189064 设置护理级别
ElementPlus分页插件显示
床位管理
床位示意图
床位管理
客户管理
入住登记
外出登记
退住登记
护理管理
护理级别
护理项目
客户护理设置
护理记录
健康管家
设置服务对象
服务关注
用户管理
基础数据维护
客户护理设置
一级
序号 编号 名称 价格 执行间次 执行次数 服务购买日期 购买数量 服务到期日期
1 HLXM0001 吸氧 60元/次 每天 2 2023-11-5 1 日期控件
2 HLXM0002 协助服药 免费 每天 3 2023-11-5 1 日期控件
取消
确定

图 6 客户护理设置

图 7 护理记录

9.1.3 健康管家

东软颐养中心
logo
admin
床位示意图
床位管理
入住登记
护理记录
外出登记
管家姓名
查询
序号
姓名
电话
性别
邮箱
操作
1
吴伟
13517178987
女
wuwei@s.cq
设置服务对象
2
陈小明
18767890987
男
chenxiaoming@s.cq
设置服务对象
ElementPlus分页插件显示
床位管理
床位示意图
床位管理
客户管理
入住登记
外出登记
退住登记
护理管理
护理级别
护理项目
客户护理设置
护理记录
健康管家
设置服务对象
服务关注
用户管理
基础数据维护

图 8 设置服务对象

东软颐养中心
logo
admin
床位示意图
床位管理
入住登记
护理记录
外出登记
客户姓名
查询
购买护理项目
客户信息
序号
姓名
年龄
性别
床号
护理级别
1
孙福英
68
女
2012-1
二级
2
张帆
77
男
1014-1
三级
3
苗月兰
67
女
2005-1
ElementPlus分页插件显示
已购护理项目
序号
客户
护理项目编号
护理项目名称
价格
余量
服务到期日期
状态
操作
1
孙福英
HLXM0001
吸氧
60元/次
-5
2024-01-17
移除
续费
2
孙福英
HLXM0003
测量血压
免费
2
2023-11-17
移除
续费
ElementPlus分页插件显示
床位管理
床位示意图
床位管理
客户管理
入住登记
外出登记
退住登记
护理管理
护理级别
护理项目
客户护理设置
护理记录
健康管家
设置服务对象
服务关注
用户管理
基础数据维护

东软颐养中心
logo
admin
床位示意图
床位管理
入住登记
护理记录
外出登记
客户姓名
查询
购买护理项目
客户信息
已购护理项目
序号
姓名
年龄
价格
余量
服务到期日期
状态
操作
1
孙瑞英
68
60元/次
-5
2024-01-17
移除
续费
2
张帆
77
免费
2
2023-11-17
移除
续费
3
苗月兰
67
ElementPlus分页插件显示
护理项目续费
客户姓名：孙瑞英
护理项目编号：HLXM0003
护理项目名称：测量血压
价格：免费
原有数量：2
新增数量：
总数量：2
服务到期日：2024/01/17(日期控件)
保存
取消
床位管理
床位示意图
床位管理
客户管理
入住登记
外出登记
退住登记
护理管理
护理级别
护理项目
客户护理设置
护理记录
健康管家
设置服务对象
服务关注
用户管理
基础数据维护

东软颐养中心
logo
admin
床位示意图
床位管理
入住登记
护理记录
外出登记
护理项目名称
查询
返回
护理项目
序号
编号
名称
价格
执行周次
执行次数
备注
1
HLXM0001
吸氧
60元/次
每天
2
2
HLXM0002
协助服药
免费
每天
3
3
xx
xx
xx
xx
xx
ElementPlus分页插件显示
已选护理项目
序号
编号
名称
服务购买日期
购买数量
服务到期日期
操作
1
HLXM0001
吸氧
60元/次
1
日期控件
2
HLXM0002
协助服药
免费
1
日期控件
取消
保存
床位管理
床位示意图
床位管理
客户管理
入住登记
外出登记
退住登记
护理管理
护理级别
护理项目
客户护理设置
护理记录
健康管家
设置服务对象
服务关注
用户管理
基础数据维护

图 9 服务关注

9.1.4 客户管理

东软颐养中心
logo
admin
床位示意图
床位管理
入住登记
护理记录
外出登记
客户姓名
查询
登记
自理老人
护理老人
序号
客户姓名
性别
血型
联系电话
家属
身份证
楼号
房间号
床号
出生日期
入住时间
护理级别
护工
身心状况
操作
删除
修改
ElementPlus分页插件显示
床位管理
床位示意图
床位管理
客户管理
入住登记
外出登记
退住登记
护理管理
护理级别
护理项目
客户护理设置
护理记录
健康管家
设置服务对象
服务关注
用户管理
基础数据维护

东软颐养中心
logo
admin
床位示意图
床位管理
入住登记
护理记录
外出登记
客户姓名
查询
客户信息
序号
姓名
年龄
性别
床号
护理级别
孙瑞英
68
女
2012-1
二级
张帆
77
男
1014-1
三级
苗月兰
67
女
2005-1
ElementPlus分页插件显示
退住申请
客户姓名
入住时间
退住时间
退住类型
退住原因
审批时间
审批状态
床位
操作
2023-11-10
2023-11-15
正常退住
家里有安排
2023-12-30
已提交
1201-1
审批
2023-11-20
保留床位
回家看看
不通过
2023-12-30
死亡退住
通过
床位管理
床位示意图
床位管理
客户管理
入住登记
外出登记
退住登记
护理管理
护理级别
护理项目
客户护理设置
护理记录
健康管家
设置服务对象
服务关注
用户管理
基础数据维护

东软颐养中心
logo
admin
床位示意图
床位管理
入住登记
护理记录
外出登记
客户姓名
查询
登记
自理老人
入住登记/信息修改-使用用一个模态框
客户姓名:
楼栋:
606
年龄:
房间号:
性别:
床位号:
出生日期:
时间控件
入住时间:
时间控件
身份证号:
合同到期时间:
时间控件
血型:
联系电话:
家属:
身心状况:
保存
取消
ElementPlus分页
床位管理
床位示意图
床位管理
客户管理
入住登记
外出登记
退住登记
护理管理
护理级别
护理项目
客户护理设置
护理记录
健康管家
设置服务对象
服务关注
用户管理
基础数据维护

东软颐养中心
logo
admin
客户信息
外出申请
ElementPlus分页插件显示

图 10　客户管理

9.1.5 用户管理

图 11 用户管理

9.2 健康管家（护工）

9.2.1 健康管家

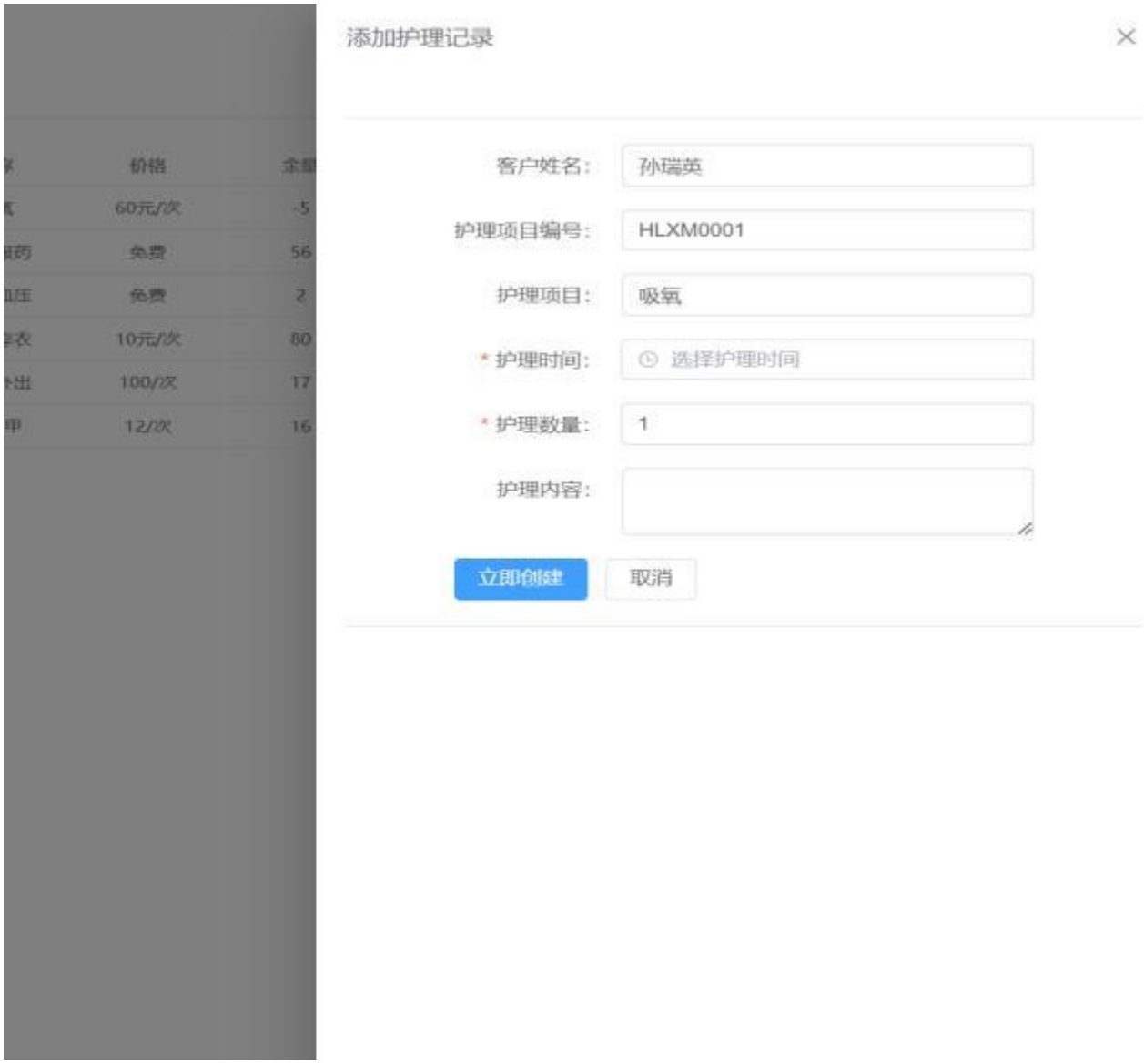
添加护理记录
客户姓名：
孙瑞英
护理项目编号：
HLXM0001
护理项目：
吸氧
* 护理时间：
选择护理时间
* 护理数量：
1
护理内容：
立即创建
取消

图 1 日常护理

东软颐养中心
logo
admin
床位示意图
床位管理
入住登记
护理记录
外出登记
客户姓名
查询
客户信息
护理记录
ElementPlus分页插件显示

图 2 护理记录

9.2.2 客户管理

图 3 外出申请

图 4 退住申请

10 接口设计

参考《东软颐养中心》接口文档